12 学校施設･設備

(1) 校舎等の配置図

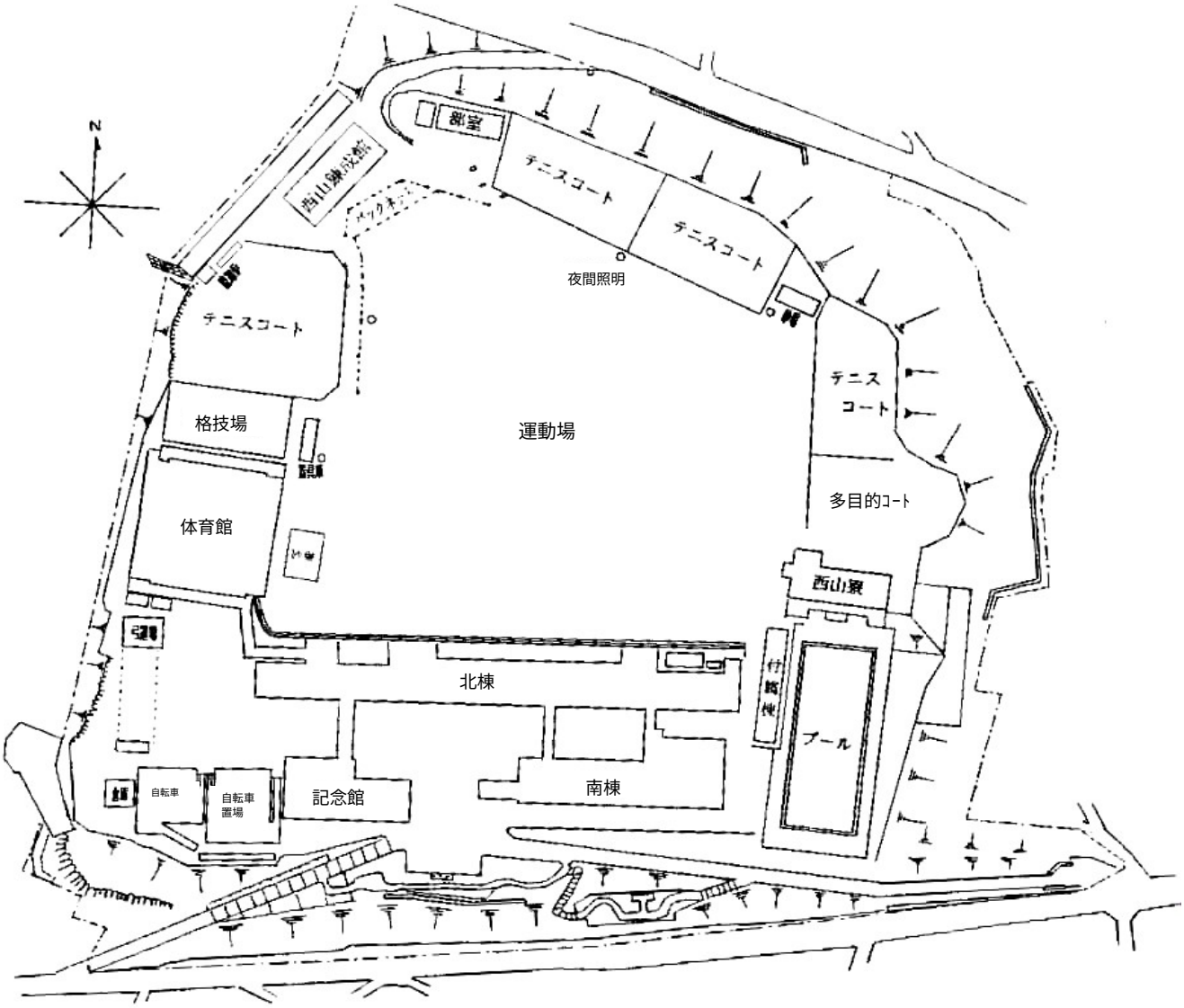

(2) 学校施設の規模等 (法面･演習林等を除く)

区 分	学校敷地面積	校舎延面積	運動場面積
当 校	37,293.85㎡	9,546.83㎡	24,077.87㎡
県平均	45,612.11㎡	9,379.39㎡	22,682.56㎡

(3) 校舎平面図

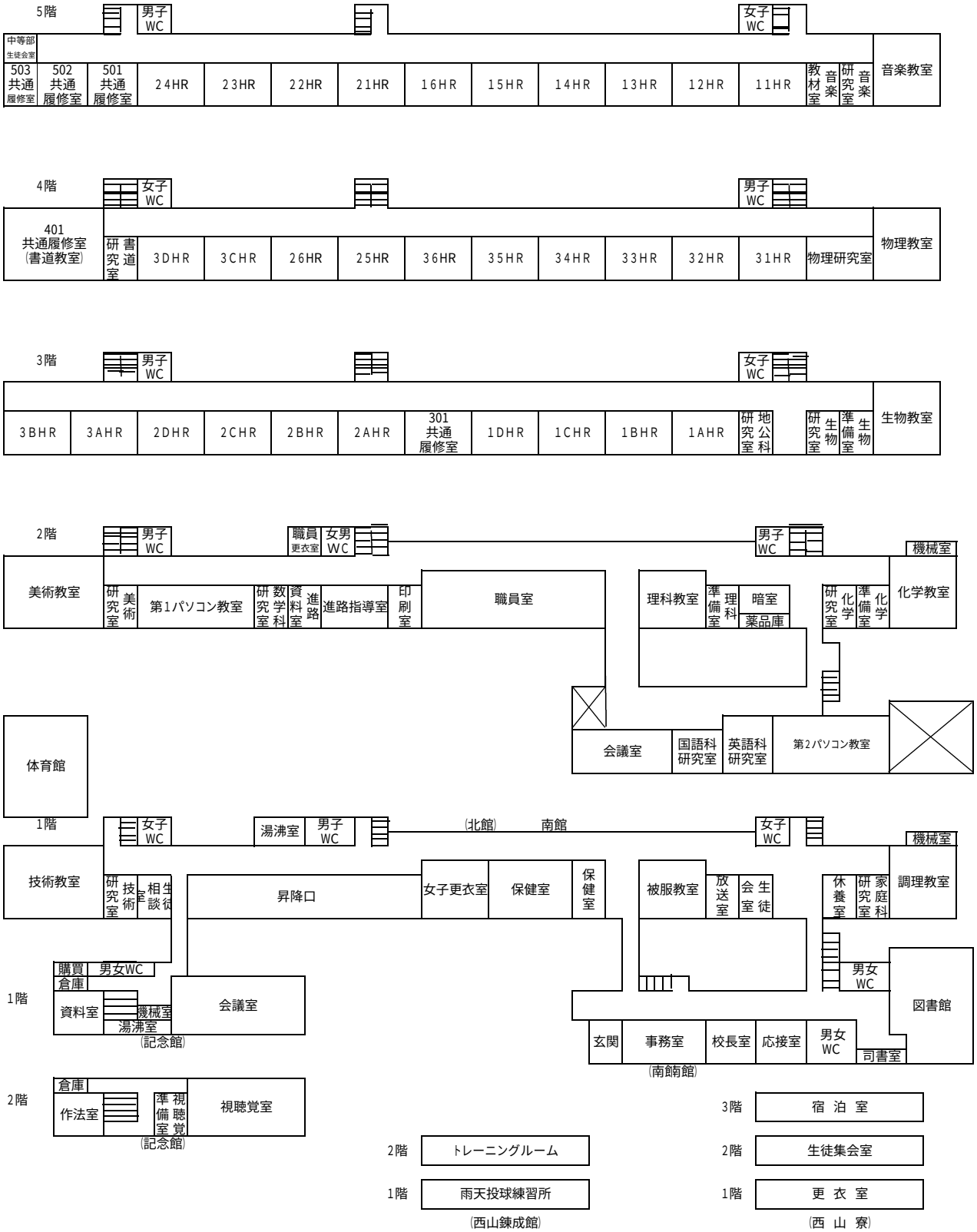
5階
男子WC
女子WC
中等部生徒会室
503 共通履修室
502 共通履修室
501 共通履修室
24HR
23HR
22HR
21HR
16HR
15HR
14HR
13HR
12HR
11HR
教材室
音楽研究室
音楽教室
4階
女子WC
男子WC
401 共通履修室 (書道教室)
書道研究室
3DHR
3CHR
26HR
25HR
36HR
35HR
34HR
33HR
32HR
31HR
物理研究室
物理教室
3階
男子WC
女子WC
3BHR
3AHR
2DHR
2CHR
2BHR
2AHR
301 共通履修室
1DHR
1CHR
1BHR
1AHR
地公研究室
生物研究室
生物準備室
生物教室
2階
男子WC
職員更衣室
女男WC
男子WC
機械室
美術教室
美術研究室
第1パソコン教室
数学研究科
資料室
進路
進路指導室
印刷室
職員室
理科教室
理科準備室
暗室
薬品庫
化学研究室
化学準備室
化学教室
会議室
国語科研究室
英語科研究室
第2パソコン教室
体育館
1階
女子WC
湯沸室
男子WC
(北館)
南館
女子WC
機械室
技術教室
技術研究室
相談室
生徒
昇降口
女子更衣室
保健室
保健室
被服教室
放送室
会室
生徒
休養室
家庭研究室
調理教室
購買
男女WC
倉庫
資料室
機械室
湯沸室
会議室
(記念館)
男女WC
図書館
玄関
事務室
校長室
応接室
男女WC
司書室
(南館)
2階
倉庫
作法室
準備室
視聴覚
視聴覚室
(記念館)
2階
トレーニングルーム
1階
雨天投球練習所
(西山錬成館)
3階
宿泊室
2階
生徒集会室
1階
更衣室
(西山寮)